SPECIFICATION

IMAGE FORMAT	1/1.8"
FOCAL LENGTH	4.3mm
F.O.V.	94°(D)
	82°(H)
	66°(V)
RESOLUTION	8 MP
DISTORTION	<-0.8%
APERTURE	F2.8
MOUNT	M12x0.5
IRIS	Fixed
M.O.D.	0.2m
T.T.L.	25.4mm
CONSTRUCTION	9G+IRCF

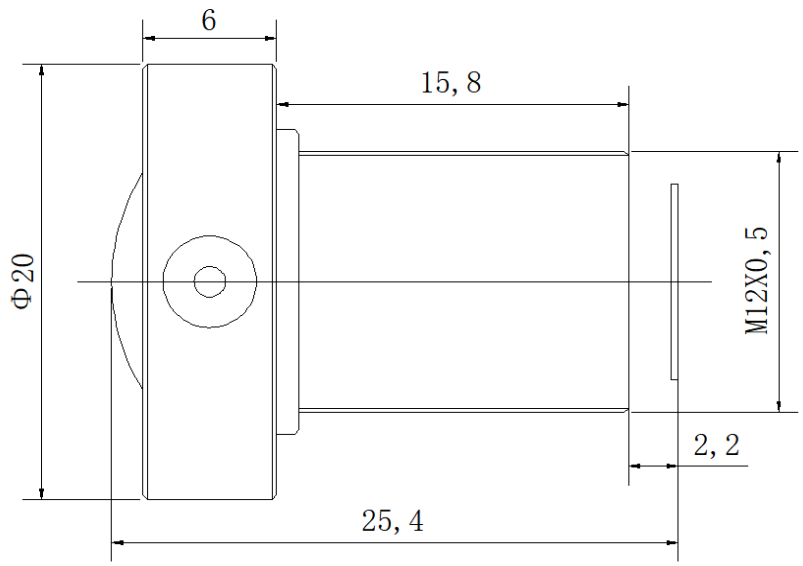

SCALE		DRAWN		MODEL	**S04311808228F**	REV	DESCRIPTION	DATE	NAME
DATE		CHECK		香港致远电子集团有限公司 HONGKONG TOWIN ELECTRONICS CO.,LTD.		①			
UNIT	mm	APPROVE				②			
						③			